MIRROR INSTALLATION SPIEGEL EINBAU RETROVISEUR INSTALLATION	from No / up to No WFN5RUG###2036242	**Figure** **Bild** 99707701669 **Figure**	TADANO **2620-10**

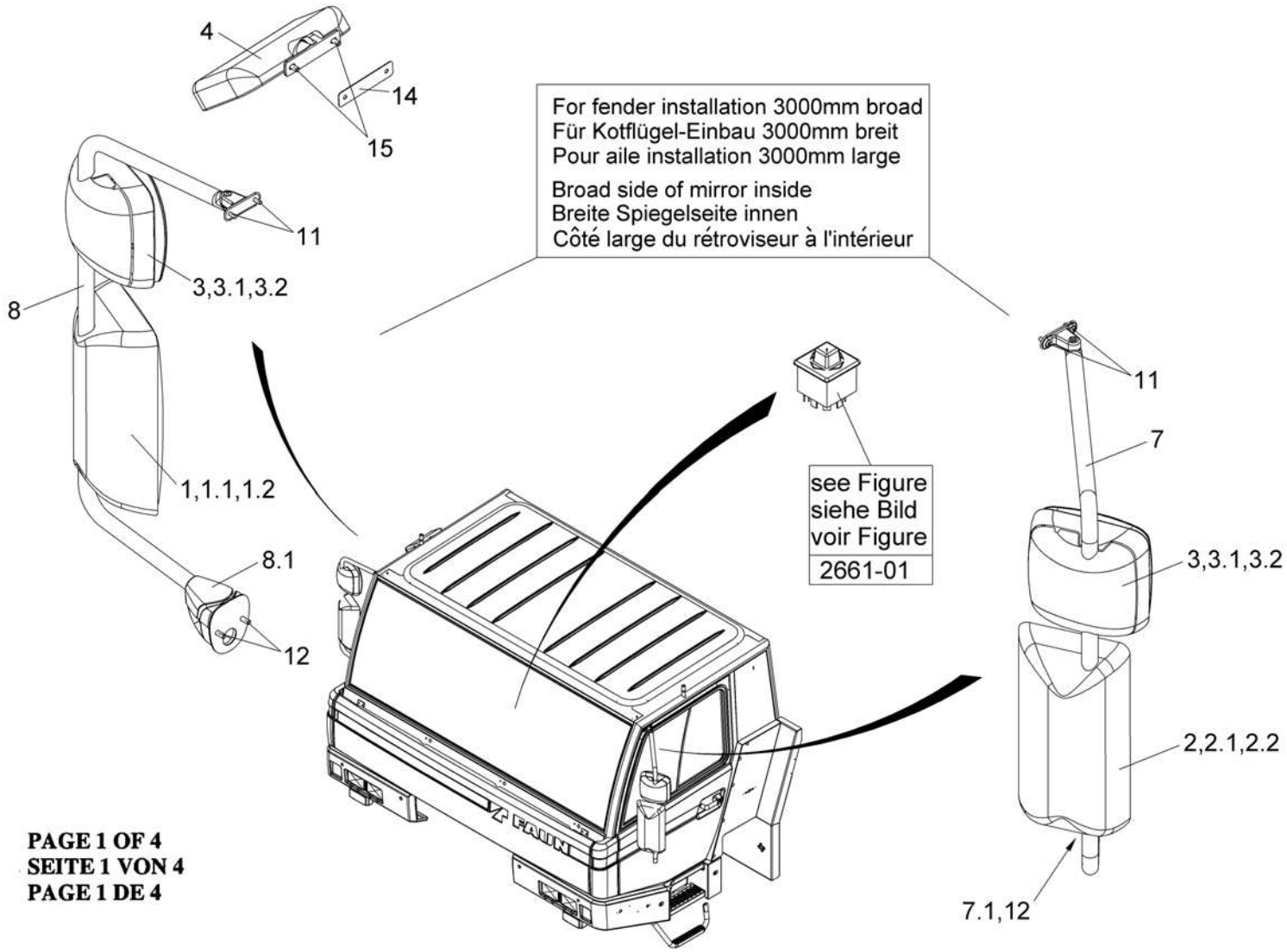

PAGE 1 OF 4
SEITE 1 VON 4
PAGE 1 DE 4

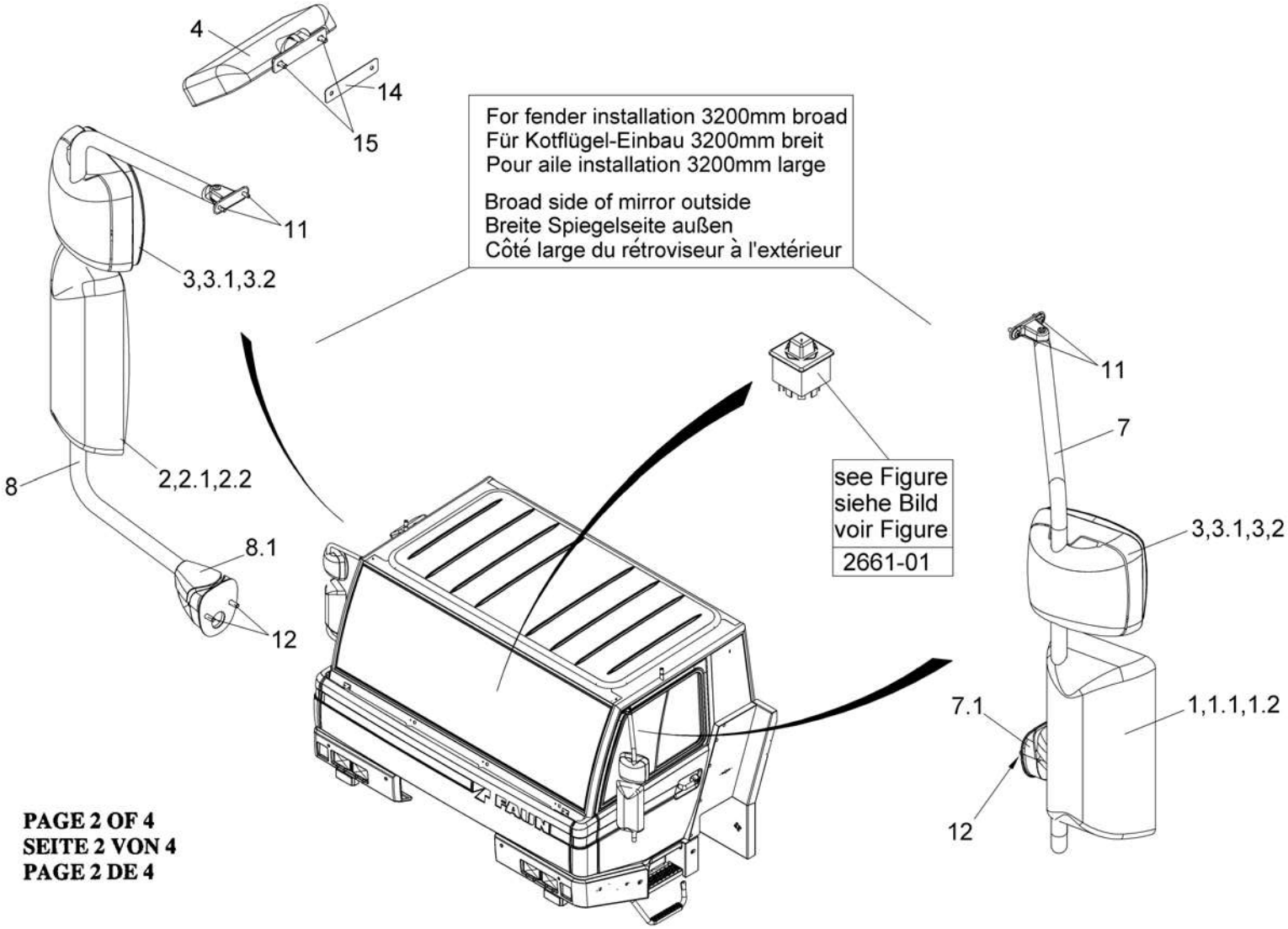

PAGE 2 OF 4
SEITE 2 VON 4
PAGE 2 DE 4

PAGE 3 OF 4
SEITE 3 VON 4
PAGE 3 DE 4

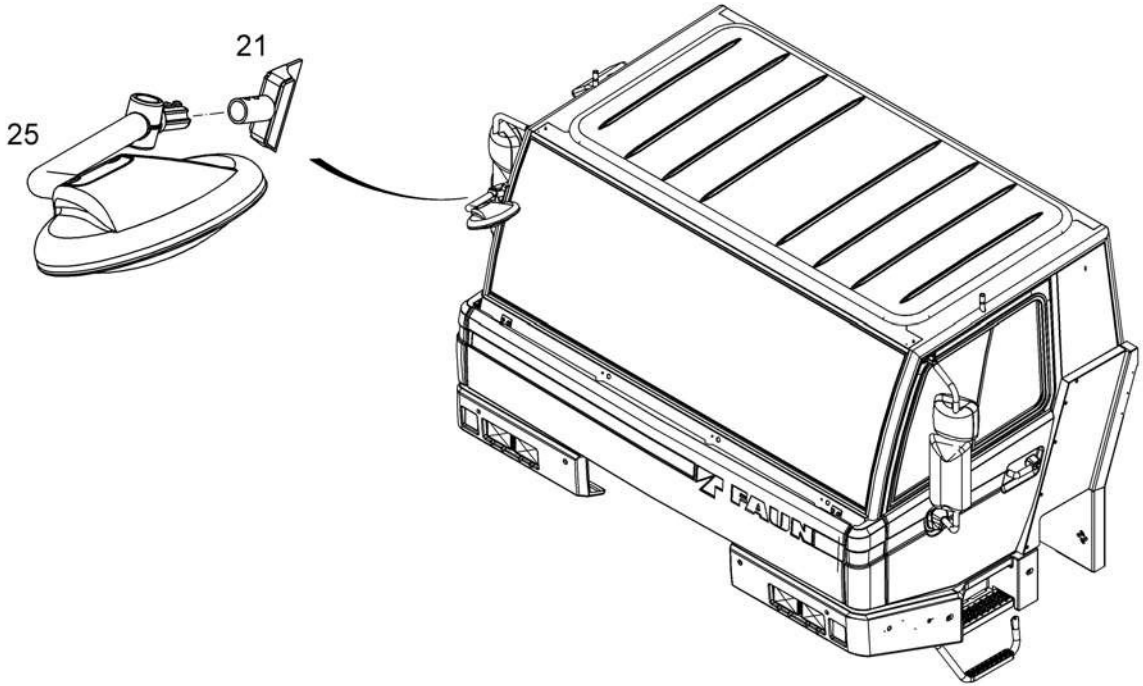
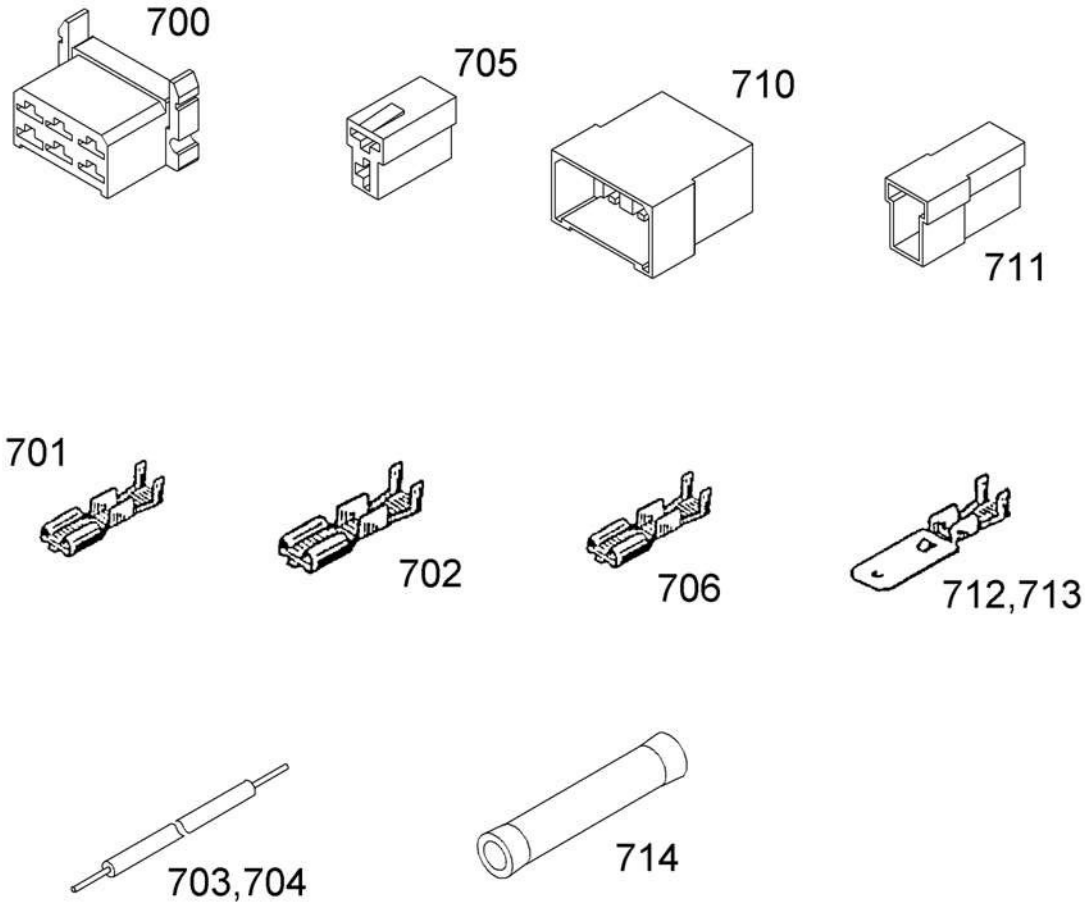
PAGE 4 OF 4
SEITE 4 VON 4
PAGE 4 DE 4